Подпись и дата	Инв. № дубл.	Взам. инв. №	Подпись и дата	Инв. № подл.

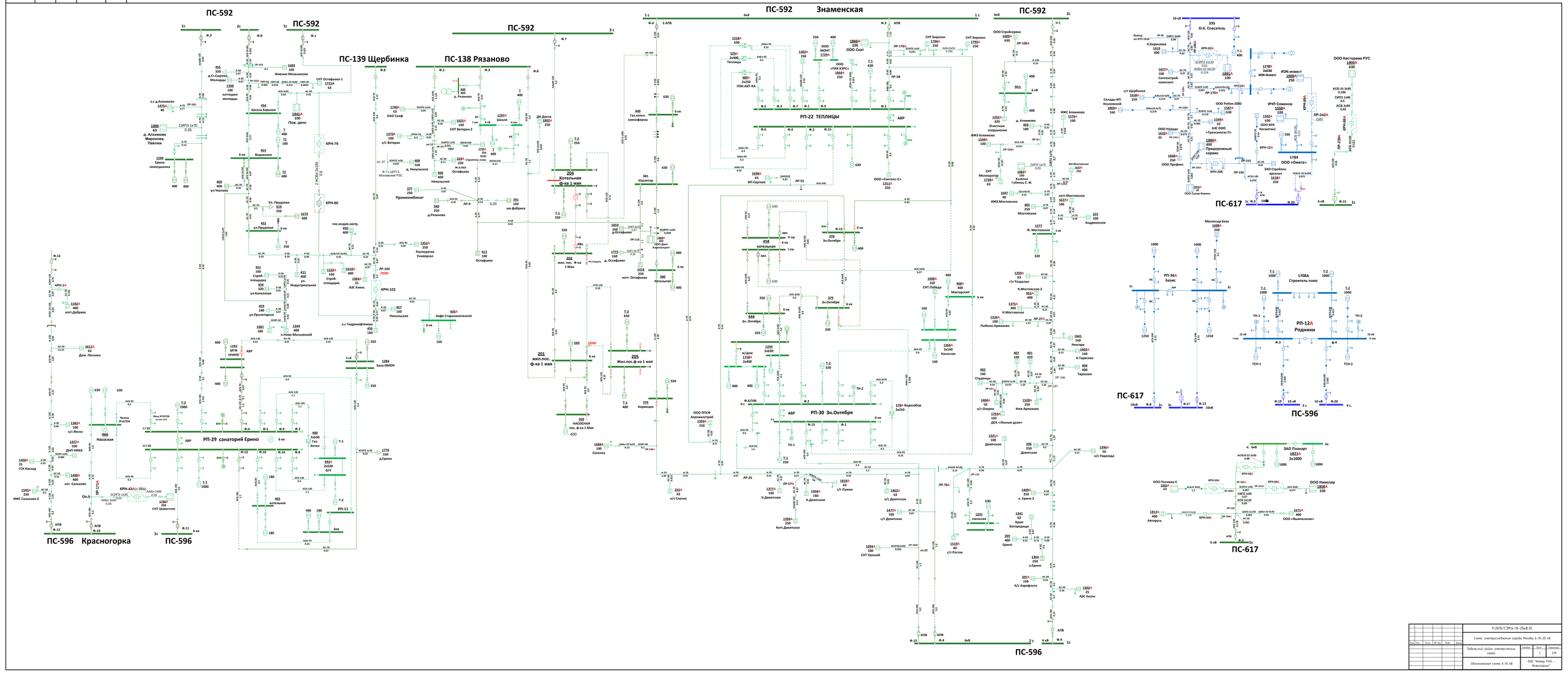
ПС-592
ПС-592
ПС-592
ПС-592
Знаменская
ПС-592
ПС-139 Щербинка
ПС-138 Рязаново
РП-22 ТЕПЛИЦЫ
РП-30 Зн.Октября
РП-29 санаторий Ерино
ПС-596 Красногорка
ПС-596
ПС-596
ПС-617
ПС-617
ПС-596
ПС-617
ПС-596
Имение Мельникова
СНТ Остафьево-1
Школа Барыкин
Пож. депо
Водокачка
Ерино сенохушилка
ул.Чкалова
ул.Прудовая
ул.Колхозная
ул.Пролетарская
ул.Индустриальная
Дом Лесника
Насосная
ДНП НИКА
к/с Весна
ГСК Квежад
ИЖС Сальково-2
кот. Сальково
СНТ Цветочник
Котел
котельная
Кооператив Универсал
АЗС Алекс
Кафе Сторожевское
База ОМОН
Ерино
Д.Ерино
Д.Рязаново
Остафьево
Промкомбинат
Ремзавод
Котельная
Котельная
Котельная
Насосная
Насосная
Мастерская
Насосная
Насосная
Насосная

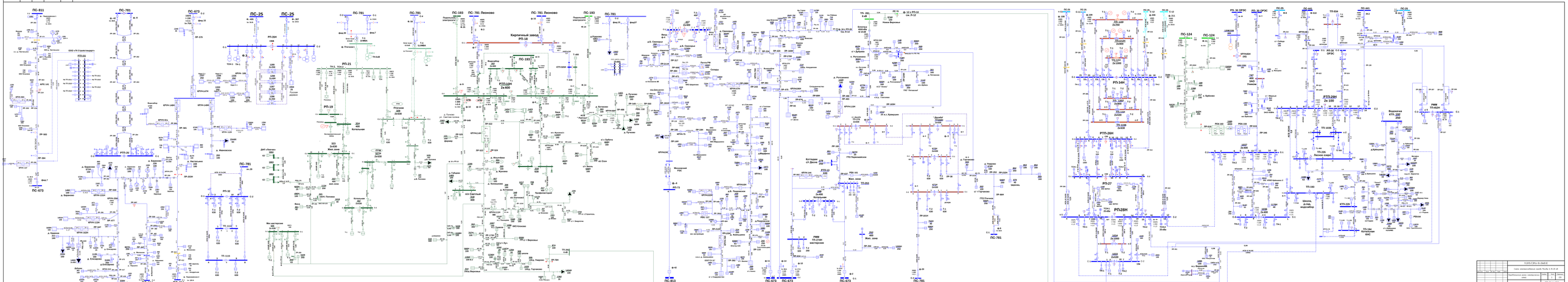

							ТЕЗИС.СЕТИ.ЭL.ОЬ4.ЕС
Изм.	Кол.уч.	Лист	N док.	Подпись	Дата	Схема электроснабжения города Ноябрьск 6-10 кВ	
Разработал						Подстанция ДЕЗИС электросетей	Стадия	Лист	Листов
Проверил							Р		
						Обозначение схемы А-4К-48	ООО "Фирма РТС - Инжиниринг"

Подпись и дата	Инв. № дубл.	Взам. инв. №	Подпись и дата	Инв. № подл.

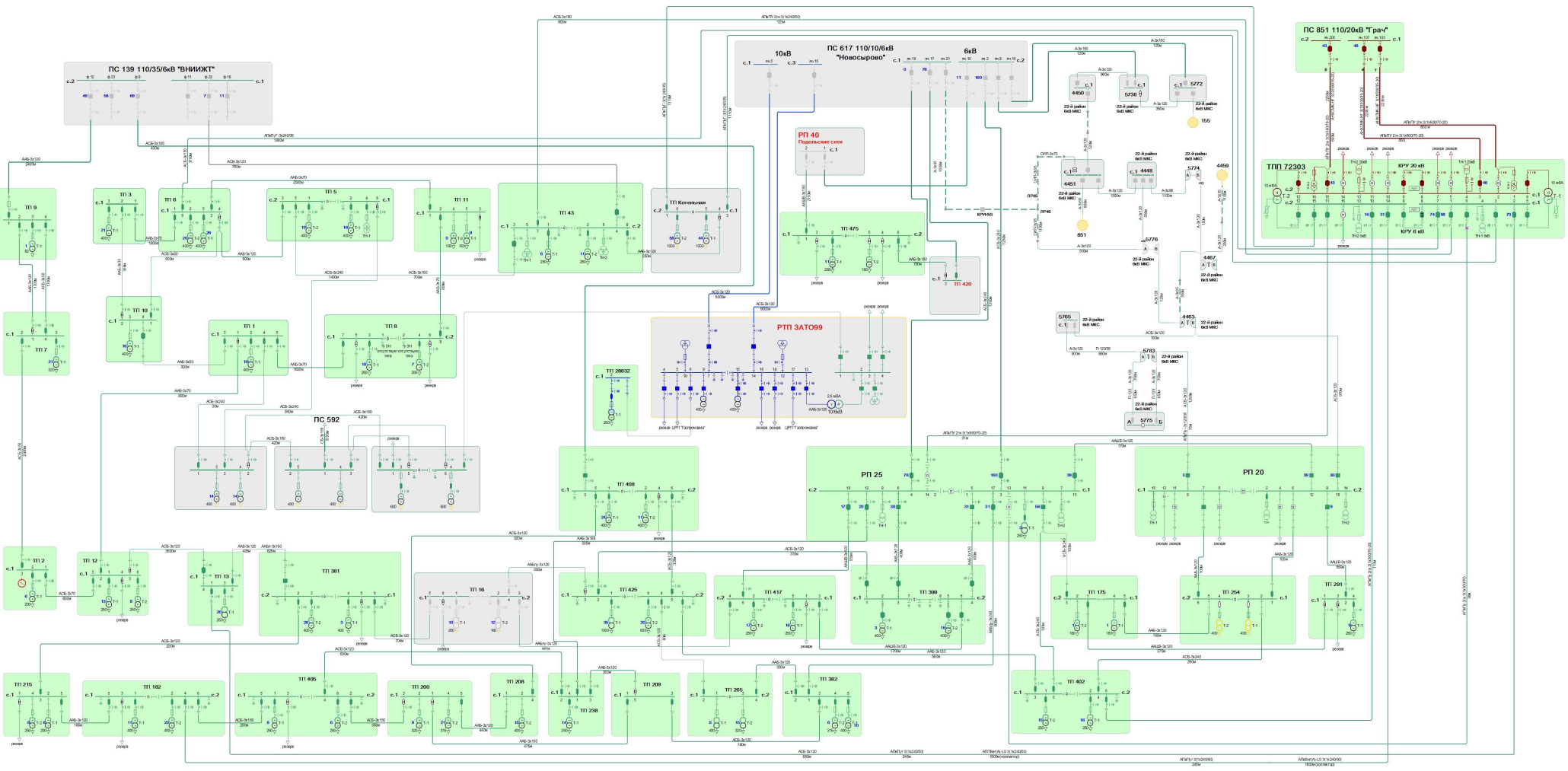

						11205/СЭМ.6-10-20кВ.ОС	
Изм.	Кол.	Лист	N док.	Подп.	Дата	Схема электроснабжения города Москвы 6-10-20 кВ	
						Троицкий и Новомосковский район электрических сетей	Стадия: Р; Лист: 5; Листов: 223
						Обменная схема 6-20 кВ	ООО "Энергосервисная компания"

Подпись и дата	Инв. № дубл.	Взаим. инв. №	Подпись и дата	Инв. № подл.

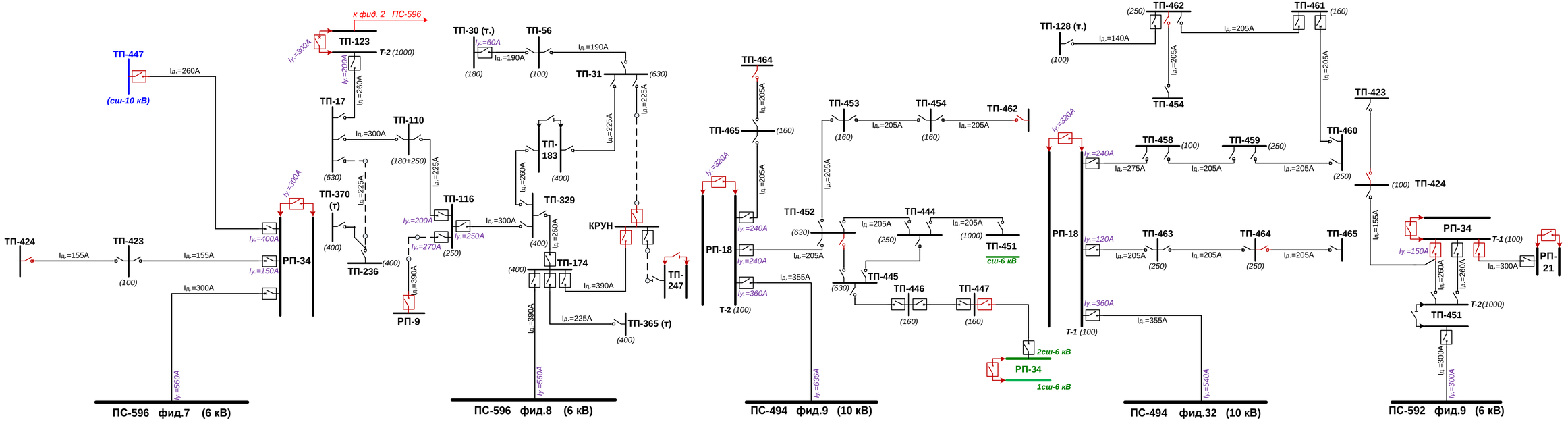

Изм	Кол	Лист	№ док	Подп.	Дата

11.2015/СЭМ.6-10-20кВ.ОС

Схема электроснабжения города Москвы 6-10-20 кВ

Подольский район электрических сетей

Стадия	Лист	Страница
	6	224

Однолинейная схема 6-10 кВ

ООО "Интер РАО - Инжиниринг"